Կարուսելի կոնստրուկցիա

Մ 1:25

Ա - Ա

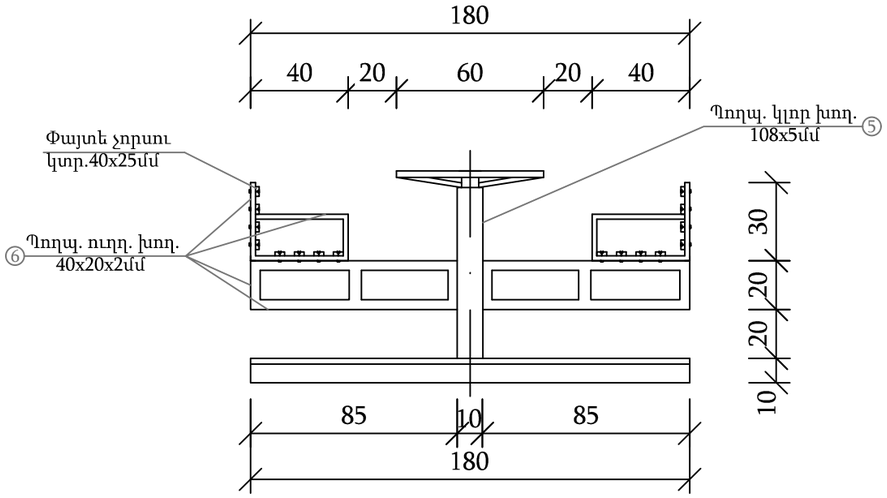

ՀԻՄՔԻ ԿՈՆՍՏՐՈՒԿՑԻԱ

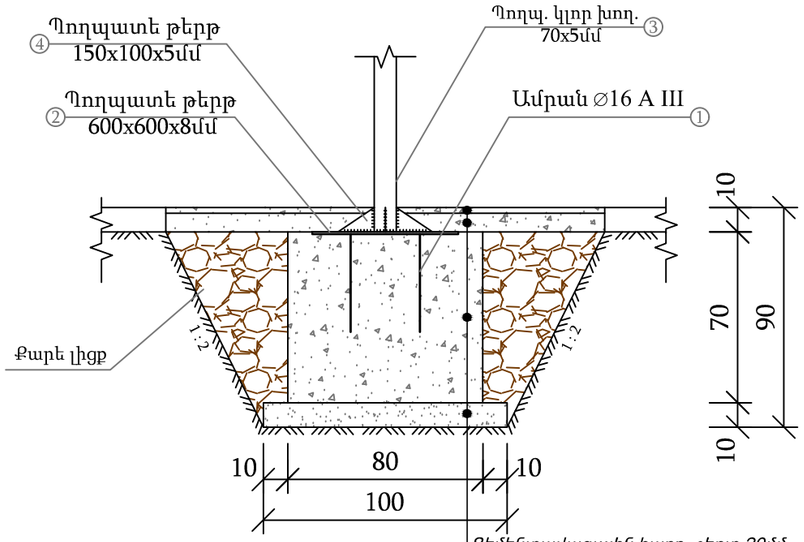

Ցեմենտավազային հարթ. շերտ 20մմ
Բետոնի նախ. շերտ B10 դասի 80մմ
Միաձույլ բետոն B15
Խճային նախ. շերտ 100մմ

Հատակագիծ

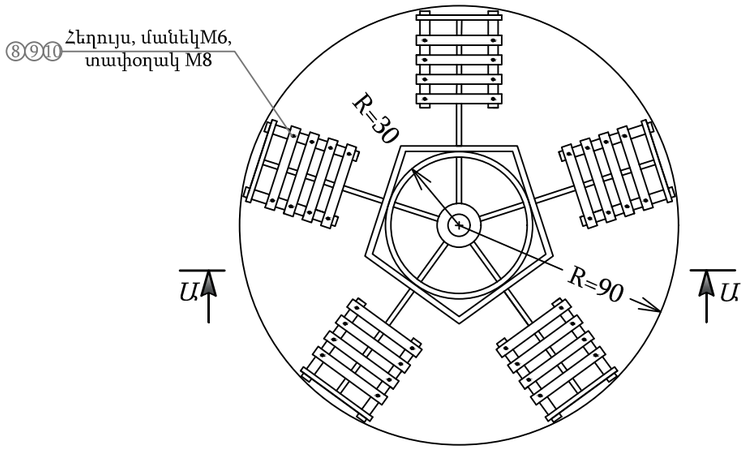

Մետաղի մասնագիր

Նյութերի անվանում	Դիրքերի NN	Տրամագիծը, չափը ՄՄ	Քանակը հատ	Երկարությունը		Քաշը	
				1 հատ սմ	Ընդհանուր մ	1 հատի (գմ.-ի) կգ	Ընդհանուր կգ
Ամրան	1	Ø 16 A III	4	40	1.6	1.579	2.53
Պողպ. թերթ	2	600x600x8	1	—	—	22.6	22.6
Պողպ. կլոր խող.	3	70x5	—	—	0.9	8.01	7.21
Պողպ. թերթ	4	150x100x5	8	—	—	0.59	4.72
Պողպ. կլոր խող.	5	108x5	—	—	0.7	12.7	8.9
Պողպ. ուղղ. խող.	6	40x20x2	—	—	37.0	1.7	62.9
Հեղույս	7	M6	80	—	—	0.014	1.12
Մանեկ	8	M6	80	—	—	0.0024	0.19
Տափօղակ	9	M8	80	—	—	0.0018	0.15
Պողպ. կլոր խող.	10	3/4d	—	—	1.9	1.07	2.03
Առաձգակալ (պտտ. և հենման)	—	105x75	2	—	—	—	—
Եռակցում եզրալայնած անցք.	—	Kf=4	—	—	—	—	—

▭ Փայտե չորսու 40x25x350մմ - 80հատ
Ցեմենտավազային հարթ. շերտ 20մմ - 2.55մ^2
Բետոնի նախ. շերտ B10 դասի 80մմ - 0.21մ^3
Բետոնե հիմք B15 դասի - 0.45մ^3
Խճային նախապատրաստական շերտ *100մմ* - 0.1մ^3

Ք. ԵՐԵՎԱՆ ԲՐՅՈՒՍՈՎԻ 165, 165Ա ԲԱԿԱՅԻՆ ՏԱՐԱԾՔԻ ԲԱՐԵԿԱՐԳՄԱՆ ԱՇԽԱՏԱՆՔՆԵՐ			Պատվեր N ԵՔ-ՊԸԱՇՁԲ-13/75-2	
		ԳԱՐՏԱՐԱՊԵՏԱԿԱՆ ՄԱՍ	ՓՈՒԼ	ԹԵՐԹ	ԹԵՐԹԵՐ
Տնօրեն	Ս. Գալստյան		ԱՆ	ՃՇ-9	13
ՆԳՃ	Ա. Հայրապետյան	5 տեղանոց կարուսել	«ՄԵԳԱՄԵՏՐ» ՍՊԸ		